Walther LGU

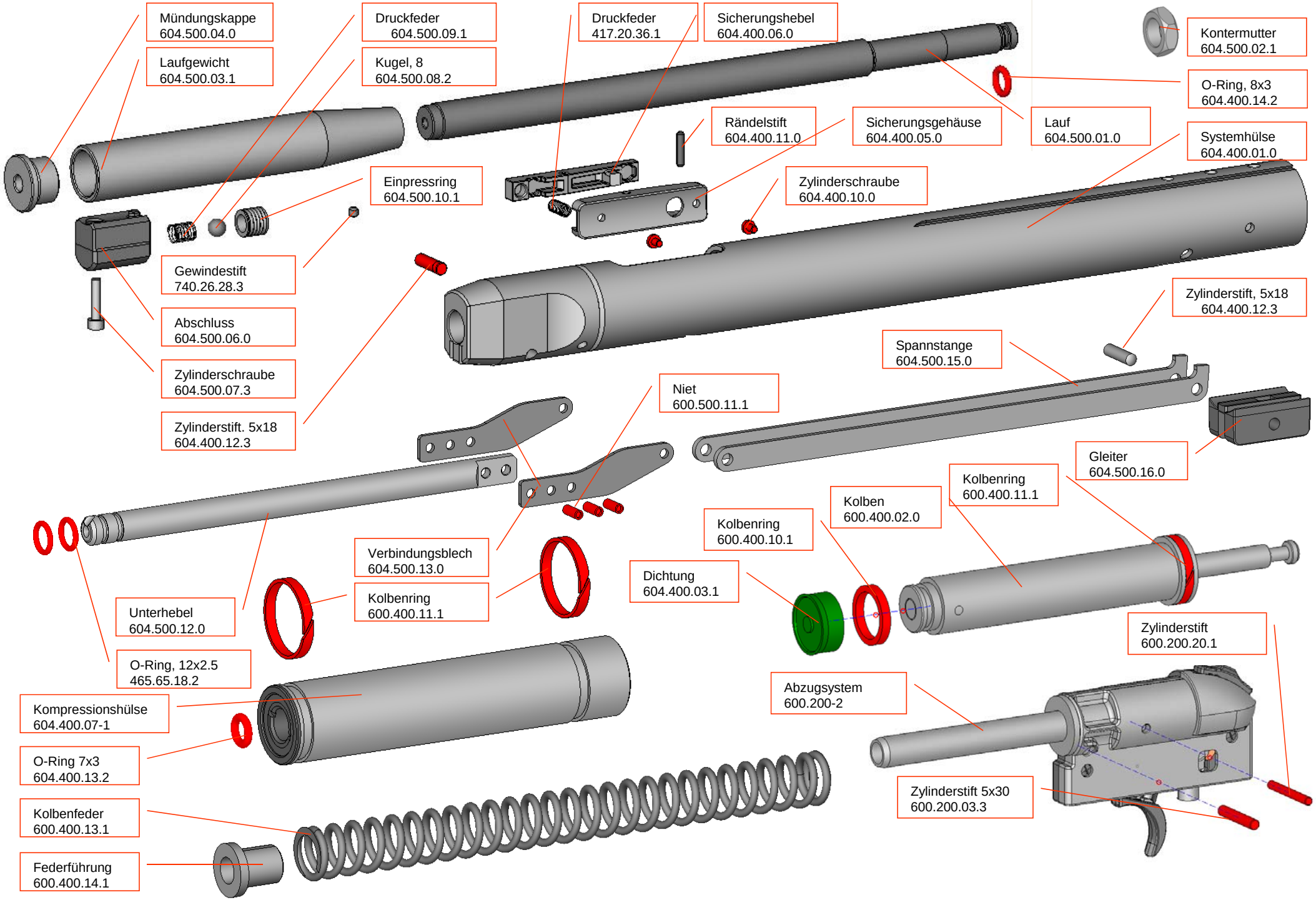
Mündungskappe 604.500.04.0
Laufgewicht 604.500.03.1
Druckfeder 604.500.09.1
Kugel, 8 604.500.08.2
Druckfeder 417.20.36.1
Sicherungshebel 604.400.06.0
Kontermutter 604.500.02.1
O-Ring, 8x3 604.400.14.2
Lauf 604.500.01.0
Rändelstift 604.400.11.0
Sicherungsgehäuse 604.400.05.0
Systemhülse 604.400.01.0
Einpressring 604.500.10.1
Zylinderschraube 604.400.10.0
Gewindestift 740.26.28.3
Abschluss 604.500.06.0
Zylinderschraube 604.500.07.3
Zylinderstift. 5x18 604.400.12.3
Zylinderstift, 5x18 604.400.12.3
Spannstange 604.500.15.0
Niet 600.500.11.1
Gleiter 604.500.16.0
Kolbenring 600.400.11.1
Kolben 600.400.02.0
Kolbenring 600.400.10.1
Verbindungsblech 604.500.13.0
Dichtung 604.400.03.1
Kolbenring 600.400.11.1
Unterhebel 604.500.12.0
Zylinderstift 600.200.20.1
O-Ring, 12x2.5 465.65.18.2
Abzugsystem 600.200-2
Kompressionshülse 604.400.07-1
O-Ring 7x3 604.400.13.2
Zylinderstift 5x30 600.200.03.3
Kolbenfeder 600.400.13.1
Federführung 600.400.14.1

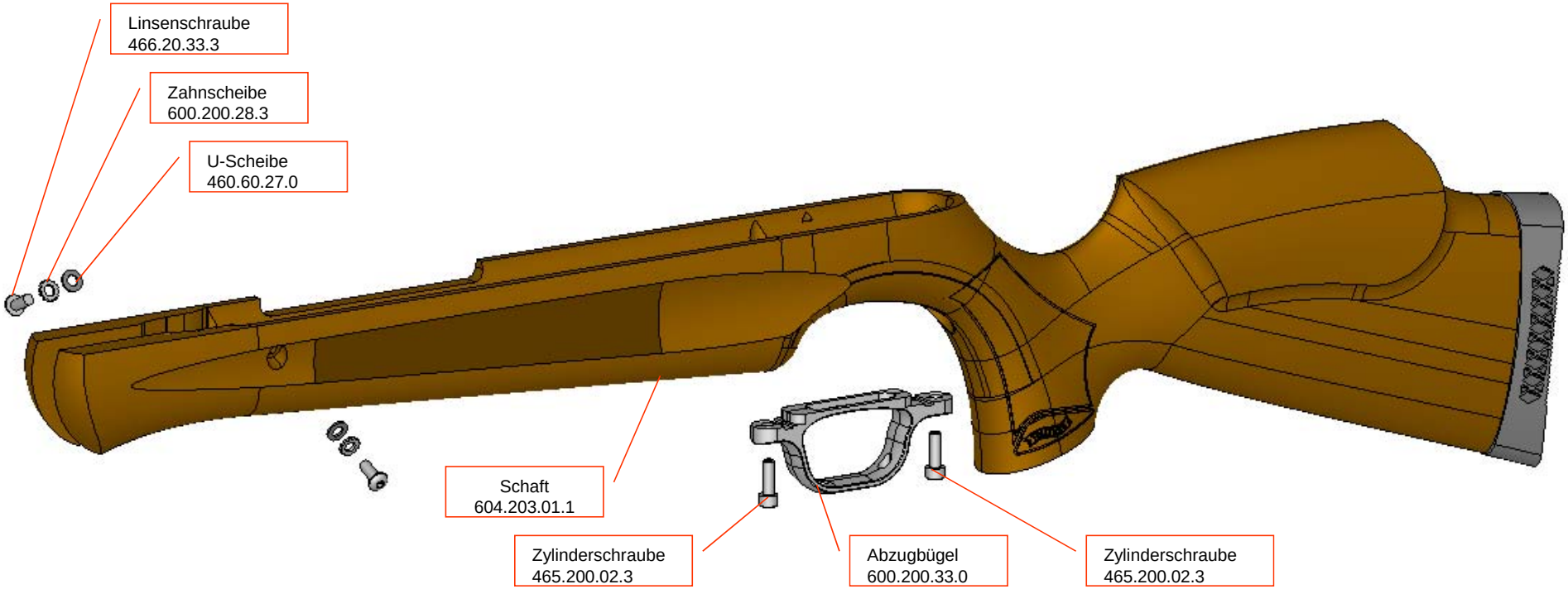
Linsenschraube
466.20.33.3
Zahnscheibe
600.200.28.3
U-Scheibe
460.60.27.0
Schaft
604.203.01.1
Zylinderschraube
465.200.02.3
Abzugbügel
600.200.33.0
Zylinderschraube
465.200.02.3